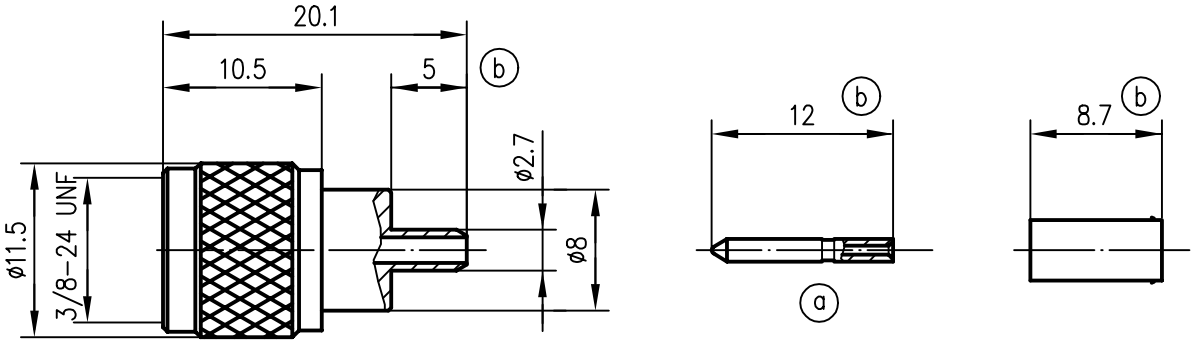

Außenleiter / outer conductor	Messing / brass	vernickelt / Nickel plated
Kontaktstift / contact pin	Messing / brass	vergoldet / Gold plated
Isolierung / insulator	(b) PTFE	
Crimprohr / crimp ferrule	Messing / brass	vernickelt / Nickel plated
Kabel / cable	RG-174/U, RG-188A/U, RG-316/U	
Montage / assembly	B1324 (b)	

(c) VSWR (typisch / typical)

1.05 bei/at 0.5 GHz
1.04 bei/at 1 GHz
1.15 bei/at 1.5 GHz
1.37 bei/at 2 GHz

Änd./rev. Index	Änderungsmitteilung/ revision code	Datum/ date	Name/ name
c	10372	03.05.99	BJ
b	8729	28.01.98	BJ
a	8030	02.07.97	BJ

94	Datum/date	Name/name	Werkstoff/ material
gez./drawn	12.12.	UE	
gepr./appr.	14.02.95	BJ	Oberfläche/ finish
Norm/stand.			

Maßstab/scale: 2:1

Benennung/title: Mini-UHF-Kabelstecker
Mini-UHF-Straight Plug

Telegärtner

untol. Maße/ dim. without tolerances according to

Unterl./doc.type: K

Zeichnungsnr./drawing no.: J01045F0003

Ersatz für/ replaces

Maße/dimensions: mm

Original: DIN A4

Alle Rechte vorbehalten / all rights reserved © Telegärtner K. Gärtner GmbH D-71144 Steinenbronn Lerchenstraße 35 Germany Phone: +49 7157 125-0 Fax: +49 7157 125-120 www.telegaertner.com